hansgrohe

**Logis**
**Смеситель для раковины 100, однорычажный, без сливного набора**
\u041F\u043E\u0432\u0435\u0440\u0445\u043D\u043E\u0441\u0442\u044C:
**Хромированный** Артикульный номер: **71101000**

## Описание

**Характеристики**

- ComfortZone 100
- выступ: 108 мм
- высота излива: 93 мм
- вариант рукоятки: рычажная ручка
- тип струи: обычная струя
- максимальный объем расхода воды при 3 барах: 5 л/мин
- Керамический картридж
- регулируемое ограничение температуры
- подходит для проточных водонагревателей
- тип соединения: соединения G ⅜
- LEED: Сокращение 35% - макс. 5,4 л/мин
- BREEAM: уровень 5 — макс. 5,4 л/мин

## Технология

## Продукт

## Чертеж

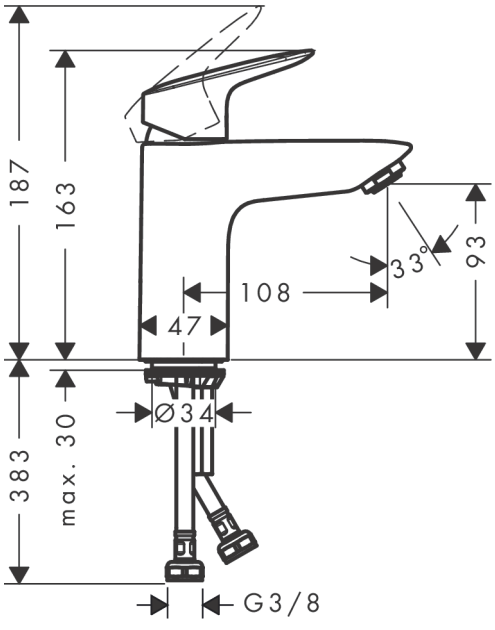

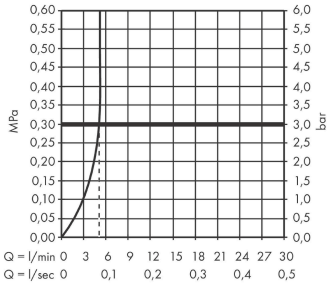
## График расхода воды