АИ30

# ПОГРУЖНОЙ ДРЕНАЖНЫЙ ЭЛЕКТРОНАСОС

# TOP VORTEX

## Руководство по эксплуатации (технический паспорт)

## Электронасос TOP - Vortex

**ВНИМАНИЕ! Перед установкой и включением электронасоса внимательно ознакомьтесь с содержанием паспорта. При установке электронасоса рекомендуется пользоваться услугами компетентных специалистов.**

## 1. НАЗНАЧЕНИЕ ИЗДЕЛИЯ

Водяные насосы серии TOP Vortex ( ТОП - Вортекс) предназначены для перекачивания чистой и слабозагрязненной воды с диаметром взвешенных частиц не более 20 мм; с автоматическим включением и отключением насоса при достижении водой максимального и минимального уровня соответственно. Уровень включения и выключения насоса устанавливается при помощи поплавкового выключателя. Обычное использование насоса предусматривает откачку воды из водоемов слабой загрязненности с поверхности поверхностью дна, а также из водных резервуаров не содержащих глубокий осадок, из затопленных помещений, таких как подвалы, боксы, дачные домики, коттеджи, одноэтажные дома, а также для опорожнения аквариумов, ванн и переработки бытовых сточов. Возможно применение насоса в быту для подачи воды фонтанов,орошения садов и огородов и опорожнения накопительных колодцев.

**ВНИМАНИЕ!** Проточная часть насоса опасна! Рабочее колесо опасно как нож!

**ВНИМАНИЕ!** Не позволяйте детям приближаться к насосу и трогать его как во включенном, так и в выключенном состоянии, также не позволяйте детям трогать электропроводку насоса.

## 2. УСЛОВИЯ ЭКСПЛУАТАЦИИ

Насосы TOP Vortex поставляются в коробках из твердого картона, с паспортом, в комплекте с кабелем питания, готовые к установке.

Насос устанавливается на ровное и твердое дно водоема, либо может работать подвешенным за специальную ручку. При соединении насоса к электропитанию включение происходит при поднятии поплавка (положение а). При уменьшении уровня воды в водоеме насос выключается автоматически, за счет наклона поплавка вниз (положение б). Также отключение насоса можно произвести за счет отключения кабеля питания от электросети.

Стационарная установка возможна внутри колодцев с минимальными размерами 400х400х400 мм. Установка обратного клапана на нагнетательном трубопроводе позволяет избежать потока воды в обратном направлении.

Запрещается эксплуатация насоса без воды. Охлаждение электродвигателя осуществляется за счет перекачиваемой воды.

**При эксплуатации насоса должны соблюдаться следующие требования:**

- температура перекачиваемой воды от +1° до +40° С
- максимальная высота подъема воды 7м
- максимальный размер перекачиваемых частиц до 20 мм
- минимальный уровень погружения 25 мм
- рабочее напряжение 220В/50 Гц ± 5%

**ВНИМАНИЕ!** Запрещается опускать насос на глубину более 3 м от поверхности воды.

## 3. ЭЛЕКТРИЧЕСКОЕ ПРИСОЕДИНЕНИЕ

Насосы серии TOP Vortex готовы к подключению. Перед подключением проверьте соответствие напряжения сети со справочными данными на табличке насоса, а также отсутствие каких- либо повреждении электрического кабеля насоса и кабеля поплавкового выключателя. Непосредственное включение осуществляется за счет поднятия поплавкового выключателя.

**ВНИМАНИЕ! Категорически запрещается** эксплуатация насоса при нахождения людей в водоеме.

## 4. ОСНОВНЫЕ ТЕХНИЧЕСКИЕ ХАРАКТЕРИСТИКИ

Технические данные при n = 2900 об/мин. Q - производительность (м.куб/час)
H- общая манометрическая высота в метрах

| МОДЕЛЬ | МОЩНОСТЬ | | Q, м³/ч | 0 | 1,2 | 2,4 | 3,6 | 4,8 | 6,0 | 7,2 | 8,4 | 9,6 | 10,8 |
|---|---|---|---|---|---|---|---|---|---|---|---|---|---|
| однофаз. | кВт | л.с. | л/мин | 0 | 20 | 40 | 60 | 80 | 100 | 120 | 140 | 160 | 180 |
| TOP-VORTEX | 0,37 | 0,50 | H, м | 7 | 6,5 | 6 | 5,4 | 4,8 | 4,2 | 3,5 | 3 | 2,5 | 1,5 |

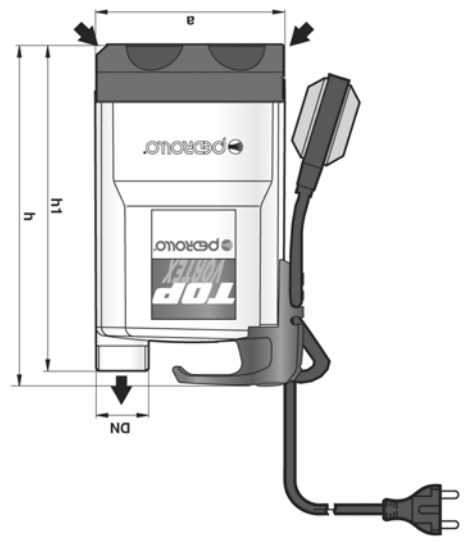


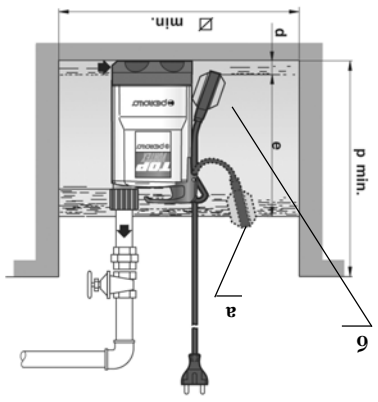


Типовая установка

## 5. КОНСТРУКТИВНЫЕ ХАРАКТЕРИСТИКИ

**КОРПУС НАСОСА** из технополимера, снабжен нагнетательным патрубком с трубной резьбой.
**ВСАСЫВАЮЩИЙ ФИЛЬТР** из технополимера, является опорным основанием электронасоса.
**РАБОЧЕЕ КОЛЕСО** из технополимера, открытого типа.
**ВЕДУЩИЙ ВАЛ** из нержавеющей стали.
**МЕХАНИЧЕСКОЕ УПЛОТНЕНИЕ** из угля/окиси алюминия со стороны насоса и уплотнительное кольцо со стороны двигателя.
**ЭЛЕКТРОДВИГАТЕЛЬ** асинхронный, открытого типа, приводный для непрерывной работы, со встроенным термозащитным приспособлением (авариийным выключателем). Класс изоляции F.
**СТЕПЕНЬ ЗАЩИТЫ** IP68
**КАБЕЛЬ ПИТАНИЯ** погружного типа из неопрена. Сердцина комплектация 5 м.

| МОДЕЛЬ | DN | РАЗМЕРЫ | | | | | | | Масса, кг |
|---|---|---|---|---|---|---|---|---|---|
| однофаз. | | a | h | h1 | d | e | p | | |
| TOP-VORTEX | 1 1/4" | 152 | 288 | 268 | 25 | регулир. | 350 | 350 | 5,0 |

## 6. УКАЗАНИЯ ПО ТЕХНИКЕ БЕЗОПАСНОСТИ

1. Насосы изготовлены в соответствии с требованиями ГОСТ 27570.0-87, ГОСТ 27570.30-91.
2. Во избежание несчастных случаев **категорически запрещается** поднимать или транспортировать насос за кабель питания или поплавковый выключатель. Он должен переносится за специальную ручку.
3. **Запрещается** использовать насос для перекачки воспламеняющихся или химически активных жидкостей, а также в местах, где есть опасность взрыва.
4. **Запрещается** эксплуатировать насос без воды более 5 сек.
5. **Запрещается** эксплуатация насоса во время нахождения людей в водоеме.
6. **Запрещается** эксплуатация насоса в случае обнаружения механических повреждений на корпусе или других частях насоса.

## 7. ГАРАНТИЙНЫЕ УСЛОВИЯ

1. Изготовитель гарантирует исправную работу изделия в течение 24 месяцев со дня продажи при условии эксплуатации в соответствии с настоящим паспортом.
2. В случае нанесения изделию механических повреждений или попадания внутрь электронасоса посторонних предметов, послуживших причиной поломки изделия, гарантийные обязательства аннулируются.
3. Гарантийные обязательства не распространяются на изделия в следующих случаях:
• механическое повреждение кабеля электропитания и кабеля поплавка (деформация; перегибы; перепайка и пр.)
• несанкционированное (вне сервисного центра) вскрытие электронасоса.
• прочие нарушения условий эксплуатации.

При всех неудобствах связанных с работой насоса обращайтесь по тел. **(495) 988-81-74, 645-37-30.**

## 8. КОМПЛЕКТНОСТЬ

| | |
|---|---|
| - Насос **TOP Vortex** | 1 шт. |
| - Поплавковый выключатель | 1 шт. |
| - Кабель питания | 1 шт. |
| - Коробка упаковочная | 1 шт. |

**Гарантийные сервисные центры:**
**Восток – Москва, ул.16-я Парковая, д.30 (105 км МКАД, въезд через стоянку магазина «Метро»)**
**Юг – Москва, ул.Борисовские Пруды, д.1 (ТК «Строймаркет»), офис 101**
**Тел. (495) 988-81-74 (СЦ «Восток»); (495) 645-37-30 (СЦ «Юг»); (495) 663-56-07, (495) 287-16-60.**
**ВНИМАНИЕ!** Гарантия действительна только при правильном заполнении технического паспорта.
При рекламации в сервисный центр необходимо предъявить технический паспорт, товарный чек.
**На рассмотрение принимаются только чистые насосы.**
***С характеристиками оборудования и гарантийными условиями ознакомлен*** _____

Дата продажи_____ Штамп магазина